EVAPORADORES DE GAVETERO PARA BOTELLERO

GB-12-1,20

DESCRIPCIÓN

Evaporadores estáticos, son ideales para muebles refrigerados de conservación y congelación, en el ámbito comercial, alto rendimiento, durabilidad con facilidad en la instalación y mantenimiento.

DATOS TÉCNICOS

Código		MF02072		
Modelo		GB-12-1,20		
Capacidad ΔT 8K T° Evap.10 °C			Kw	0,12
Capacidad ΔT 7K T° Evap.13 °C			Kw	0,17
Separación de aletas			mm	14
Superficie			m^2	0,98
Volumen Interno			dm^3	0,55
Conexiones	Líquido		"	3/8"
	Succión		"	3/8"
Dimensiones		A	mm	146
		B	mm	150
		C	mm	1075
		D	mm	1200
Peso			kg	1,72

Nota: Separación entre aletas 5, 7, 8 o 10 mm, a consultar

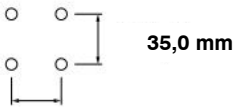

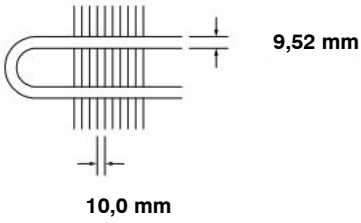
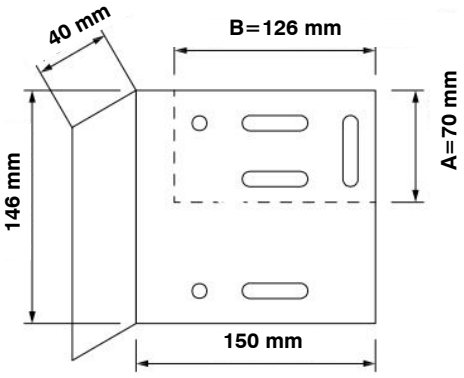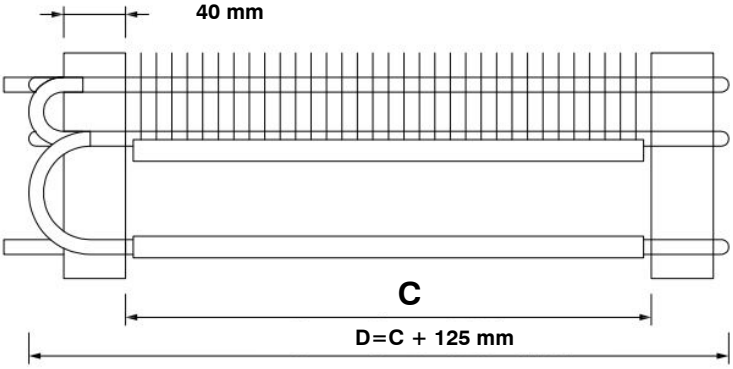
DIMENSIONES