BOMBA DE PISTÓN

SI-20

DESCRIPCIÓN

Para una instalación discreta dentro de la unidad de aire acondicionado.

La Si-20 puede instalarse en el interior de cualquier tipo de unidad de aire acondicionado o canaleta gracias a la finura récord de su carcasa. Esta mini bomba presenta una relación tamaño/prestaciones/ruido puntera en el mercado y una fiabilidad a toda prueba.

Su tecnología patentada de bomba de pistón absorbe los condensados producidos por las unidades de aire acondicionado de hasta 20 kW, con un consumo muy bajo de energía.

Código: AS 06 034

CARACTERÍSTICAS GENERALES

- **Relación potencia/ruido récord:**
  Tan solo 19 dBA.
- **La mini bomba más fina del mercado:**
  Tan solo 27 x 27 mm de sección.
- **Relación tamaño/potencia récord:**
  Caudal máximo de 20 litros por hora para unidades de aire acondicionado de hasta 20 kW.

CONTENIDO DEL KIT

- Bomba de pistón con cable de alimentación e 1,5 m: 2 hilos de alimentación, 2 hilos para el contacto de seguridad.
- 1 bloque de detección (SI2958, cable de alimentación 1,5 m).
- Tubo PVC transparente Ø int. 6 mm - L 60 mm, provisto de un conector “Drain Safe Device” preinstalado.
- Tubo PVC Ø int. 6 mm - L: 0,63 m provisto de espuma aislante.
- 1 conjunto de fijación: 1 platina de fijación + 1 amortiguador de goma.

Kit de instalación del bloque de detección:

- Racor 90° Ø int. 15 mm x L 152 mm.
- Tubo de ventilación Ø int. 4 mm x 75 mm.
- Guía de fijación.
- Adhesivo.
- 3 abrazaderas de apriete.
- 3 flejes, 2,5 x 200 mm.

CARACTERÍSTICAS TÉCNICAS

Caudal máximo:	20 l/h.
Altura de aspiración máx.:	3 m.
Altura de descarga máx.:	10 m - caudal = 4 l/h.
Presión máxima:	14 m - caudal = 0 l/h.
Nivel acústico:	19 dBA.
Alimentación eléctrica:	230 V~ 50 Hz - 15 W.
Clase de aislamiento:	(aislamiento doble).
Niveles de detección:	Marcha: 16 mm, Paro: 11 mm, Seguridad: 19 mm.
Contacto de seguridad:	NC 6 A resistivo - 250 V.
Protección térmica (sobrecalentamiento):	115 °C (rearranque automático).
Temperatura máx. condensados:	35 °C.
Ciclo de funcionamiento:	100 % - Marcha continua.
Protección:	IPX2.
Normas de seguridad:	CE, EAC, UKCA.
Directiva RoHS:	Conforme.
Directiva RAEE:	Conforme.
Dimensiones de la bomba:	L 180 x An. 27 x Alt. 27 mm.
Dimensiones del paquete:	L 173 x An. 160 x Alt. 72 mm.
Peso (con embalaje):	0,46 kg.

DIMENSIONES

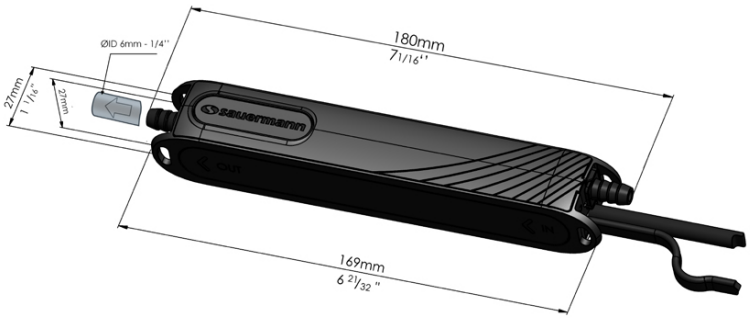

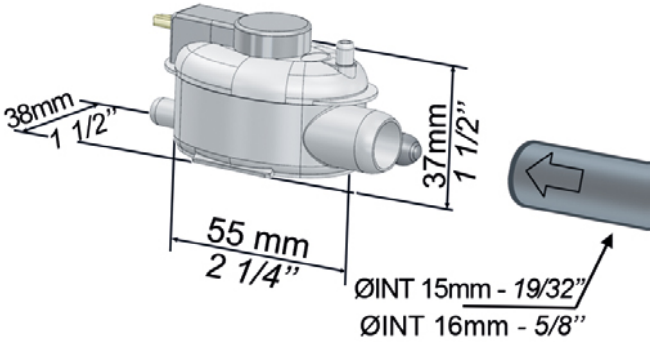
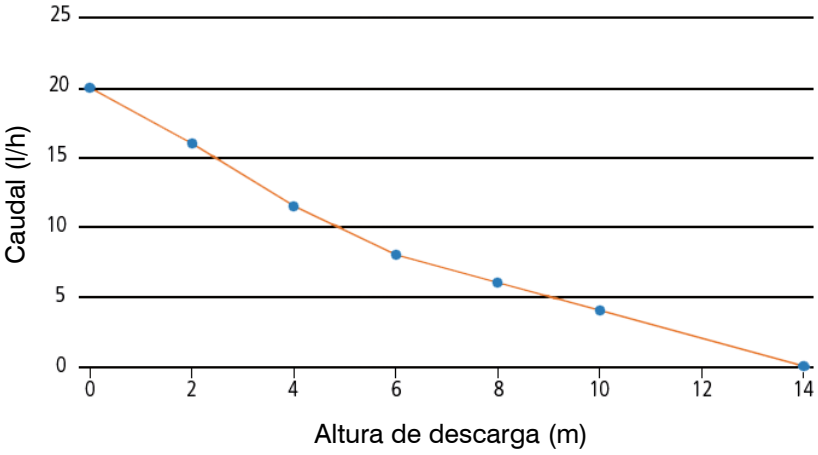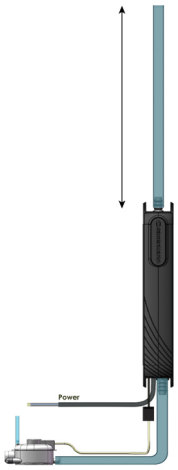
CURVAS CARACTERÍSTICAS